СТАЛЬНЫЕ ЖАРОТРУБНЫЕ КОТЛЫ

MK

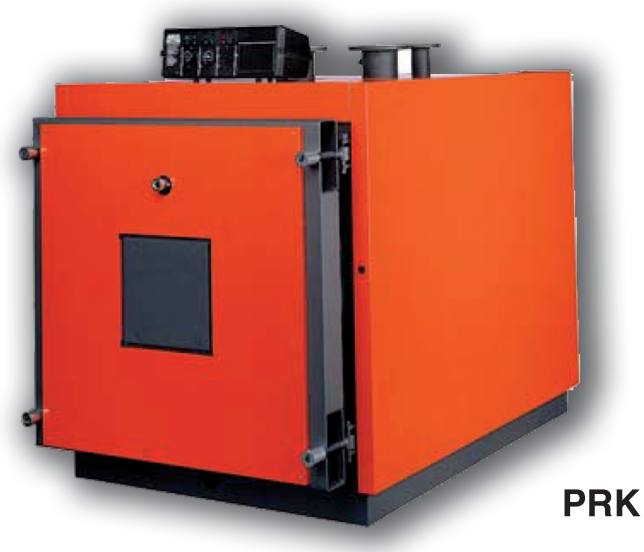

PRK

Via I Maggio, 16 (zona ind. MN Nord) - 46030 **San Giorgio** (Mantova) - Telefono: 0376 372206 (r.a.) - Telefax 0376 374646

производство настенных газовых котлов

Via Giovanni XXIII, 105 - 26865 **San Rocco al Porto** (Lodi) - Telefono 0377 569677 (r.a.) - Telefax 0377 569456

www.arcacaldaie.com E-mail: arca@arcacaldaie.com

МК

Стальной жаротрубный котел для систем отопления.
Максимальная температура котловой воды – 90°С.

Высокий КПД.

Вид топлива: дизель/газ.
Мощность: 44 - 291,7 кВт
(37.840 – 250.862 ккал/ч – передаваемая воде мощность)

Толщина труб – 4 мм

МК

Отходящие газы

Инверсия пламени в топке и теплоизлучение от огнеупорной футеровки передней двери позволяют достичь высокой степени пульверизации частиц горения.
Применение турболизаторов, вставленных в трубы газоходов, способствует занижению температуры отработанного газа на выходе до минимально допустимого для дымовой трубы значения.

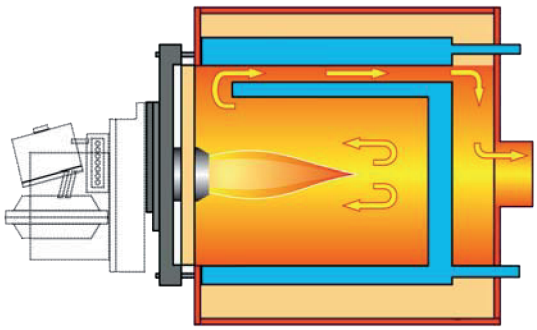

«Независимая» топка

Топка котла МК, не будучи прикрепленной к задней стенке, представляет собой механически «независимую» структуру. В связи с этим топка может расширяться, не нанося ущерб трубным решеткам.

Регулировка двери котла

Дверь поддается полной регулировке и снабжена огнеупорной футеровкой.
Дверь котла должна полностью предохранять от возможности утечки газа, к которой могут привести давление в камере горения и небольшая трещина при высокой температуре. Структура двери котла МК была изучена тщательным образом и позволяет осуществлять различного рода регулировку: завышение, занижение, наклон, а также, в целях взаимозаменяемости подпорок, открытие как с левой, так и справой стороны.

Теплоизоляция

Полная теплоизоляция котла МК позволяет избежать теплопотерь. Теплоизоляция представляет собой слой минеральной ваты толщиной в 80 мм, размещенный непосредственно на корпусе котла.

Полная облицовка

После гидравлической подводки на заднюю часть котла МК устанавливается кожух, прикрывающая камеру отходящих газов и заднюю пластину.

МК

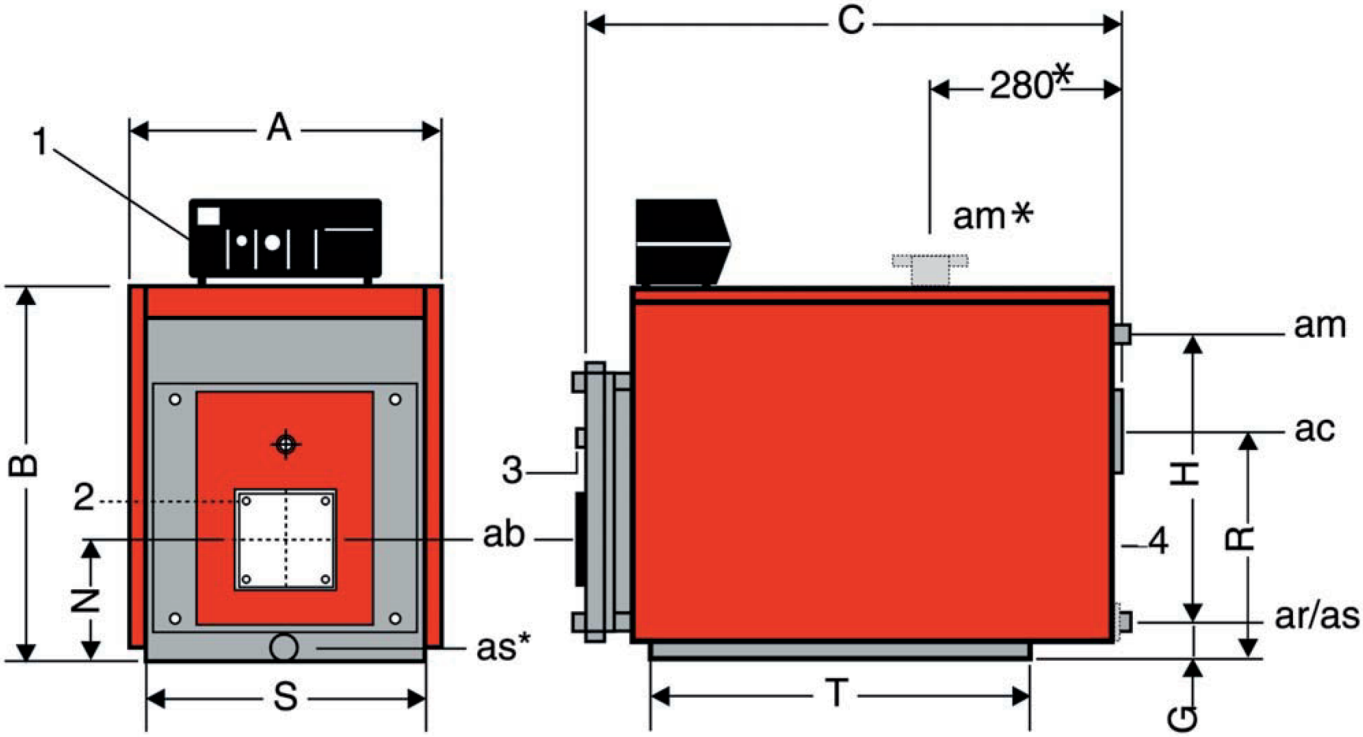

ЛЕГЕНДА

* Подводка для подающей магистрали (am) котла МК 230-300
1 – Панель управления
2 – Фланец крепления горелки
3 – Смотровое окно для контроля пламени
4 – Дверца для очистки
ar – Обратная магистраль
am – Подающая магистраль
as – Слив
as* - Слив для моделей 230-300
ac – Место подсоединения к дымовой трубе
ab – Место крепления горелки

Размеры котла МК

МК	Ширина	Высота	Длина										
Модель	**A**	**B**	**C**	**G**	**H**	**N**	**R**	**S**	**T**	**AR-AM**	**AC**	**AB**	**AS**
	мм	мм	мм	мм	мм	мм	мм	мм	мм	Ø DN	Ø мм	Ø мм	Ø мм
55	670	790	1020	110	640	310	500	595	710	1”½	200	120	½
70	670	790	1020	110	640	310	500	595	710	1”½	200	120	½
80	670	790	1020	110	640	310	500	595	710	1”½	200	120	½
90	730	890	1210	110	720	310	580	660	890	2”	200	150	½
100	730	890	1210	110	720	310	580	660	890	2”	200	150	½
120	730	890	1210	110	720	310	580	660	890	2”	200	150	½
140	730	890	1390	110	720	310	580	660	1070	2”	200	150	½
170	730	890	1390	110	720	310	580	660	1070	2”	200	150	½
230	850	1010	1430	135	-	380	610	780	1110	65	250	185	1”
300	850	1010	1680	135	-	380	610	780	1360	65	250	185	1”

Технические характеристики

- Стальной жаротрубный котел для систем отопления. Максимальная температура котловой воды – 90°C.
- Мощность: от 44 до 291 кВт (от 37.840 до 250.160 ккал/ч).
- Вид топлива: дизель/газ.
- Цилиндрическая топка с инверсионным пламенем не прикреплена к задней трубной решетке, а прикреплена к передней стенке методом дуговой сварки под флюсом
- Корпус котла изготовлен из стали S 235 J RG 2 UNI EN 10.027/1; полная электросварка; контроль уровня CO_2.
- Трубы изготовлены из стали S 235 J RG 2 UNI EN 10.027/1 толщиной в 4 мм.
- Возможность регулировки двери котла обеспечивает полную гереметичность для продуктов горения.
- Полная облицовка из покрашенных с использованием эпоксидных порошков стальных листов, а также теплоизоляция из слоя минеральной ваты толщиной в 80 мм предупреждают теплопотери.
- Электронная панель управления поверх кожуха: рабочий термостат, ручной термостат безопасности, термометр, термостат сетевого насоса, антиинертный термостат, общий выключатель, выключатель сетевого насоса, выключатель горелки. Корпус панели управления – из пластика, степень защиты IP 40.

ТИП		МК 55	МК 70	МК 80	МК 90	МК 100
Полезная мощность	кВт ккал/ч	44 ÷ 54.7 37.840 ÷ 47.042	50 ÷ 68.4 43.000 ÷ 58.824	62 ÷ 80,1 53.320 ÷ 68.846	75 ÷ 90,3 64.500 ÷ 77.658	90 ÷ 100.1 77.400 ÷ 86.086
Мощность топки	кВт ккал/ч	48 ÷ 60.2 41.280 ÷ 51.772	54 ÷ 74.7 46.440 ÷ 64.242	67 ÷ 87.4 57.620 ÷ 75.164	80,5 ÷ 98,8 69.230 ÷ 84.968	97 ÷ 109,3 83.420 ÷ 93.998
Объем камеры сгорания	$м^3$	0,056	0,056	0,056	0,100	0,100
Тепловая нагрузка	$кВт/м^3$ $ккал/ч\ м^3$	1.075 924.500	1.334 1.147.179	1.561 1.342.214	988 849.680	1.093 939.980
Площадь теплообмена	$м^2$	2,7	2,7	2,7	4,3	4,3
Теплоотдача	$кВт/м^2$	20,3 17.423	25.3 21.787	29,7 25.513	21 18.060	23,3 20.020
Количество труб газоходов	n^0	18	18	18	23	23
Диаметр труб газоходов	Ø est.	1"½	1"½	1"½	1"½	1"½
Вес котла	кг	200	220	220	300	310
Мощность котла	l	90	90	90	140	140
Рабочее давление	бар	5	5	5	5	5
Давление при гидравлическом испытании	бар	7,5	7,5	7,5	7,5	7,5
Максимальная рабочая температура	°C	95	95	95	95	95
Потери нагрузки, H_2O	мбар	8	10	13	12	14
Давление в камере сгорания	мбар	0,12	0,15	0,2	0,24	0,36
КПД мин. при 100%	%	87,5	87,7	87,8	87,9	88
КПД при 100% при использовании	%	90,7	91,5	91,5	91,3	91,5
КПД мин. при 30%	%	85,3	85,5	85,8	85,9	86,1
КПД при 30%	%	88,5	88,9	89	89,3	90,1
Потери при включенной горелке	%	8,2	7,48	7,45	7,61	7,35
Потери при выключенной горелке	%	0,28	0,3	0,26	0,32	0,26
Потери, кожух	%	1,1	1,02	1,05	1,09	1,15
Подсоединение горелки (Ø)	мм	125	125	125	150	150
Подсоединение дымовой трубы (Ø)	мм	200	200	200	200	200
Падение давления в дымовой трубе, мин.	мбар	0,2	0,2	0,2	0,2	0,2
Температура отходящих газов, макс.	°C	180	185	188	181	185
Температура отходящих газов в рабочем режиме	°C	141 ÷ 180	148 ÷ 185	151 ÷ 188	146 ÷ 181	155 ÷ 185
CO_2, газ	%	9,8	9,7	10	9,6	9,75
CO, газ	ппм	27	24	22	25	19
NO_x, газ	ппм	43	39	42	45	40
Максимальная мощность отходящих газов, дизель	$м^3/ч$	150	180	210	240	270
Максимальная мощность отходящих газов, газ метан	$м^3/ч$	133	159	185	212	239
Объем воздуха горения, дизель (практика)	$м^3/ч$	82	98	114	131	148
Объем воздуха горения, метан (практика)	$м^3/ч$	76	90	105	120	136
Размеры камеры горения, Ш x длина	мм	330 × 650	330 × 650	330 × 650	390 × 830	390 × 830
Термостатное регулирование	°C	55 ÷ 80	55 ÷ 80	55 ÷ 80	55 ÷ 80	55 ÷ 80

* - потери нагрузки воды при Δt в 15 °C

** - минимальное значение КПД, запрашиваемое для сертификации CE

*** - теплопотери, кожух при Δt в 50 °C

ТИП		МК 120	МК 140	МК 170	МК 230	МК 300
Полезная мощность	кВт ккал/ч	102 ÷ 120,2 87.720 ÷ 103.372	120 ÷ 140,3 103.200 ÷ 120.658	145 ÷ 170,1 124.700 ÷ 146.286	174 ÷ 230 149.640 ÷ 197.800	220 ÷ 291.7 189.200 ÷ 250.862
Мощность топки	кВт ккал/ч	110 ÷ 131,1 94.600 ÷ 112.746	130 ÷ 153.3 111.800 ÷ 131.838	157 ÷ 186.1 135.020 ÷ 160.046	188 ÷ 250,5 161.680 ÷ 215.430	237 ÷ 319.7 203.820 ÷ 274.942
Объем камеры сгорания	$м^3$	0,100	0,121	0,121	0,190	0,235
Тепловая нагрузка	$кВт/м^3$ ккал/ч $м^3$	1.311 1.127.460	1.267 1.089.570	1.538 1.322.694	1.318 1.133.842	1.360 1.169.966
Площадь теплообмена	$м^2$	4,3	5,1	5,1	6,5	7,9
Теплоотдача	$кВт/м^2$ ккал/ч $м^2$	28,0 24.040	27,5 23.658	33,4 28.684	35,4 30.431	36,9 31.755
Количество труб газоходов	n^0	23	23	23	28	28
Диаметр труб газоходов	Ø est.	1"½	1"½	1"½	1"½	1"½
Вес котла	кг	310	340	340	410	460
Мощность котла	l	140	180	180	280	300
Рабочее давление	бар	5	5	5	5	5
Давление при гидравлическом испытании	бар	7,5	7,5	7,5	7,5	7,5
Максимальная рабочая температура	°C	95	95	95	95	95
Потери нагрузки, H_2O	мбар	18	20	22	25	30
Давление в камере сгорания	мбар	0,5	0,7	1,2	1,5	3,2
КПД мин. при 100%	%	88,2	88,3	88,5	88,7	88,8
КПД при 100% при использовании	%	91,6	91,3	91,3	91,8	91
КПД мин. при 30%	%	86,3	86,5	86,8	87,1	87,2
КПД при 30%	%	92,8	92,5	92,6	93	92
Потери при включенной горелке	%	7,27	7,66	7,58	7,18	7,84
Потери при выключенной горелке	%	0,25	0,29	0,22	0,24	0,26
Потери, кожух	%	1,13	1,04	1,12	1,02	0,96
Подсоединение горелки (Ø)	мм	150	150	150	185	185
Подсоединение дымовой трубы (Ø)	мм	200	200	200	250	250
Падение давления в дымовой трубе, мин.	мбар	0,2	0,2	0,2	0,2	0,2
Температура отходящих газов, макс.	°C	196	186	188	182	198
Температура отходящих газов в рабочем режиме	°C	169 ÷ 196	145 ÷ 186	150 ÷ 188	142 ÷ 182	149 ÷ 198
CO_2, газ	%	10,2	10,5	9,9	9,7	10
CO, газ	ппм	28	26	22	16	21
NO_x, газ	ппм	48	42	50	44	49
Максимальная мощность отходящих газов, дизель	$м^3/ч$	314	373	453	599	756
Максимальная мощность отходящих газов, газ метан	$м^3/ч$	278	338	411	531	665
Объем воздуха горения, дизель (практика)	$м^3/ч$	171	197	239	327	413
Объем воздуха горения, метан (практика)	$м^3/ч$	158	175	213	302	376
Размеры камеры горения, Ш x длина	мм	390 × 830	390 × 1.010	390 × 1.010	468 × 1.050	468 × 1.300
Термостатное регулирование	°C				55 ÷ 80	55 ÷ 80

* - потери нагрузки воды при Δt в 15 °C ** - минимальное значение КПД, запрашиваемое для сертификации CE

*** - теплопотери, кожух при Δt в 50 °C

PRK

Стальной жаротрубный котел для систем отопления.
Максимальная температура котловой воды – 90°C.

Высокий КПД.

Вид топлива: дизель/газ.
Мощность: 260 - 3.500 кВт (223.600 – 3.010.000 ккал/ч – передаваемая воде мощность)

Толщина труб – 4 мм

PRK
Отходящие газы

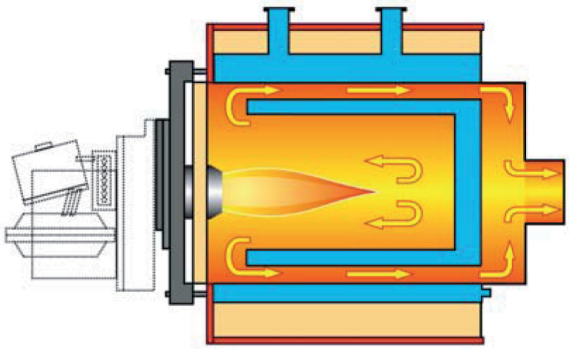

Инверсия пламени в топке и теплоизлучение от огнеупорной футеровки передней двери позволяют достичь высокой степени пульверизации частиц горения.
Применение турболизаторов, вставленных в трубы газоходов, способствует занижению температуры отработанного газа на выходе до минимально допустимого для дымовой трубы значения.

«Независимая» топка

Топка котла PRK, не будучи прикрепленной к задней стенке, представляет собой механически «независимую» структуру. В связи с этим топка может расширяться, не нанося ущерб трубным решеткам.

Регулировка двери котла

Дверь поддается полной регулировке и снабжена огнеупорной футеровкой.
Дверь котла должна полностью предохранять от возможности утечки газа, к которой могут привести давление в камере горения и небольшая трещина при высокой температуре. Структура двери котла PRK была изучена тщательным образом и позволяет осуществлять различного рода регулировку: завышение, занижение, наклон, а также, в целях взаимозаменяемости подпорок, открытие как с левой, так и справой стороны.

Теплоизоляция

Полная теплоизоляция котла PRK позволяет избежать теплопотерь. Теплоизоляция представляет собой слой минеральной ваты толщиной в 80 мм, размещенный непосредственно на корпусе котла.

PRK

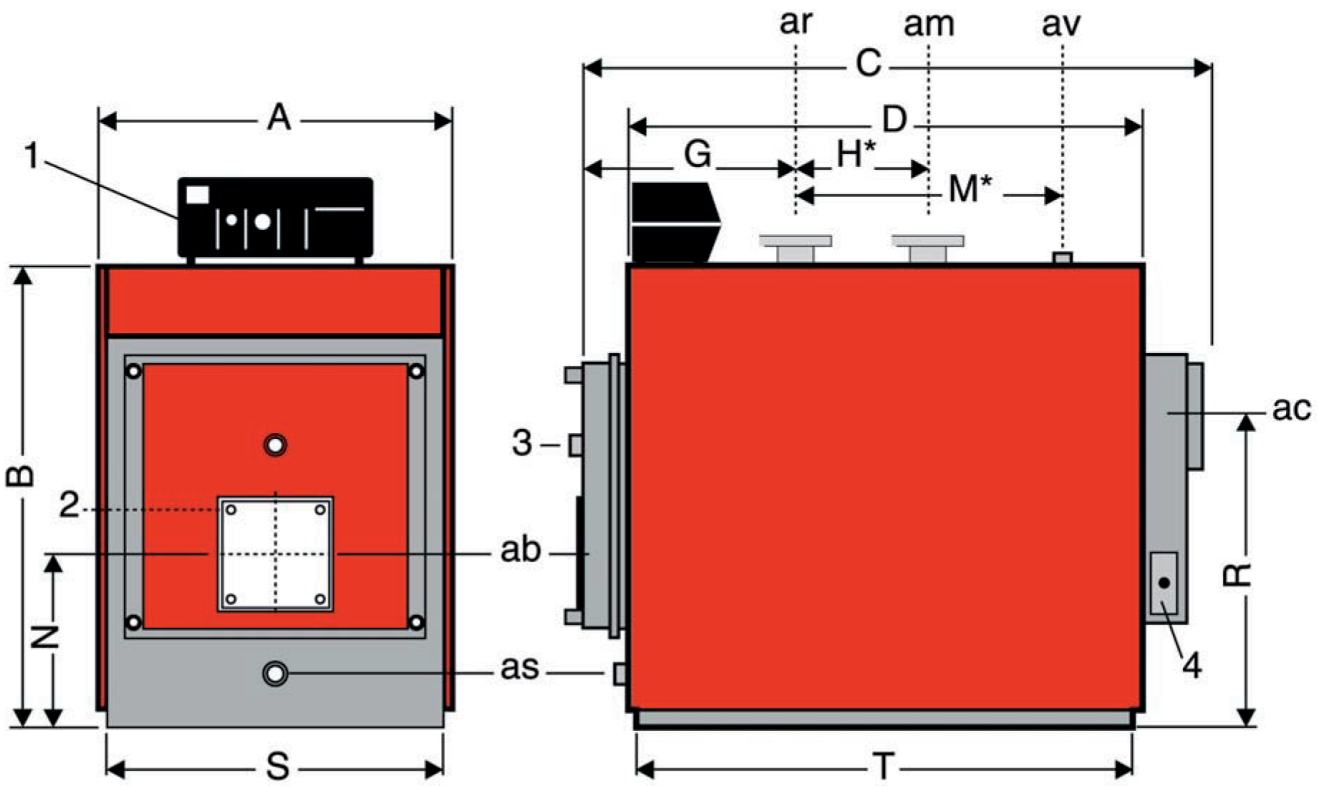

ЛЕГЕНДА

* Для моделей PRK 1050 – PRK 2350: расстояние “m” – меньше расстояния “h”. Подсоединение “av” расположено между “ar” и “am”.

1 – Панель управления
2 – Фланец крепления горелки
3 – Смотровое окно для контроля пламени
4 – Дверца для очистки
ar – Обратная магистраль
am – Подающая магистраль
av – Место подсоединения клапана безопасности или расширительного бака
ac – Место подсоединения к дымовой трубе
as – Слив остатков
ab – Место крепления горелки

Размеры котла PRK

Модель	350	420	470	520	600	700	830	940	1050	1200	1520	1870	2350	3000	3500
A MM	920	920	1100	1100	1100	1215	1215	1410	1410	1410	1480	1590	1690	1910	1910
B MM	1105	1105	1245	1245	1245	1300	1300	1450	1450	1450	1580	1700	1850	2065	2065
C MM	1765	1900	1805	1805	2170	2125	2325	2450	2450	2850	3320	3600	3600	3680	4140
D MM	1415	1555	1410	1410	1780	1660	1910	1960	1960	2360	2765	3005	3005	2965	3280
G MM	640	640	720	720	720	760	760	850	850	850	900	900	900	920	900
H MM	540	680	450	450	800	620	870	1125	1125	1450	1830	2030	1230	1200	1320
M MM	835	975	770	770	1120	970	1220	575	575	750	950	1015	1722	1780	1900
N MM	500	500	650	650	650	700	700	750	750	750	830	900	970	1095	1095
R MM	790	790	850	850	850	920	920	790	790	790	800	900	970	1095	1095
S MM	850	850	1030	1030	1030	1125	1125	1320	1320	1320	1400	1500	1600	1830	1830
T MM	1375	1515	1365	1365	1715	1615	1865	1920	1920	2320	2720	2960	2960	2920	3230
AR - AM Ø DN	80	80	100	100	100	125	125	125	125	125	150	150	200	200	250
AV Ø DN	2”	2”	2”½	2”½	2”½	2”½	2”½	3”	3”	3”	100	100	100	125	125
AS Ø DN	1”	1”	1”¼	1”¼	1”¼	1”¼	1”¼	1”½	1”½	1”½	1”½	1”½	1”½	2”	2”
AC Ø DN	250	250	300	300	300	350	350	400	400	400	450	500	550	650	650
AB Ø DN	210	210	240	240	240	240	240	305	305	305	320	345	345	370	370

Технические характеристики

- Стальной жаротрубный котел для систем отопления. Максимальная температура котловой воды – 90°C.
- Мощность: от 260 до 3.500 кВт (от 223.600 до 3.010.000 ккал/ч).
- Вид топлива: горючее топливо, дизель/газ.
- Цилиндрическая топка с инверсионным пламени не прикреплена к задней трубной решетке, а прикреплена к передней стенке методом дуговой сварки под флюсом.
- Корпус котла изготовлен из стали S 235 J RG 2 UNI EN 10.027/1; полная электросварка; контроль уровня CO_2.
- Трубы изготовлены из стали S 235 J RG 2 UNI EN 10.027/1 толщиной в 4 мм.
- Обратная магистраль, направленная в сторону передней трубной решетки, способствует улучшению системы охлаждения и ограничивает образование осадков карбоната кальция и магнезита.
- Возможность регулировки двери котла обеспечивает полную гереметичность для продуктов горения.
- Полная облицовка из покрашенных с использованием эпоксидных порошков стальных листов, а также теплоизоляция из слоя минеральной ваты толщиной в 80 мм предупреждают теплопотери.
- Электронная панель управления поверх кожуха: рабочий термостат, ручной термостат безопасности, термометр, термостат сетевого насоса, антиинертный термостат, общий выключатель, выключатель сетевого насоса, выключатель горелки. Корпус панели управления – из пластика, степень защиты IP 40.

ТИП		PRK 350	PRK 420	PRK 470	PRK 520	PRK 600
Полезная мощность	кВт ккал/ч x 1000	260 ÷ 349 223,6 ÷ 300,14	300 ÷ 419 258 ÷ 360,34	380 ÷ 470 326,8 ÷ 404,2	400 ÷ 524 344 ÷ 450,64	470 ÷ 600 404,2 ÷ 516
Мощность топки	кВт ккал/ч x 1000	281 ÷ 379 241,6 ÷ 325,94	324 ÷ 457,8 278,6 ÷ 393,7	410 ÷ 510,5 352,6 ÷ 439,03	430 ÷ 571 369,8 ÷ 491,06	506 ÷ 654 435,1 ÷ 562,4
Объем камеры сгорания	$м^3$	0,293	0,293	0,39	0,39	0,467
Тепловая нагрузка	$кВт/м^3$ $ккал/ч\ м^3$	1.293,5 1.112.410	1.562,4 1.343.664	1.308,9 1.125.654	1.464 1.259.040	1.400,4 1.204.344
Площадь теплообмена	$м^2$	8,3	9,3	9,7	9,7	12
Теплоотдача	$кВт/м^2$ ккал/ч	42 36.120	45 38.700	48,5 41.710	54 46.440	50 43.000
Количество труб газоходов	n^0	28	30	33	33	33
Диаметр труб газоходов	Ø est.	1"½	1"½	1"½	1"½	1"½
Вес котла	кг	650	740	1.070	1.070	1.250
Мощность котла	l	340	400	470	470	570
Рабочее давление	бар	6	6	6	6	6
Давление при гидравлическом испытании	бар	9	9	9	9	9
Максимальная рабочая температура	°C	95	95	95	95	95
Потери нагрузки, H_2O	мбар	24	38	19	23	32
Давление в камере сгорания	мбар	2,4	3,6	3,8	4,1	4,8
КПД мин. при 100%	%	89	89.2	89.2	89.2	89.2
КПД при 100% при использовании	%	90,2	91,5	92	91,7	91,7
КПД мин. при 30%	%	87,6	87,8	87,8	87,8	87,8
КПД при 30%	%	91,3	92,8	93,4	93	93
Потери при включенной горелке	%	7,38	7,8	7,45	7,65	7,65
Потери при выключенной горелке	%	0,25	0,24	0,2	0,22	0,22
Потери, кожух	%	0,62	0,7	0,55	0,65	0,65
Подсоединение горелки (Ø)	мм	210	210	240	240	240
Подсоединение дымовой трубы (Ø)	мм	250	250	300	300	300
Падение давления в дымовой трубе, мин.	мбар	0,2	0,2	0,2	0,2	0,2
Температура отходящих газов, макс.	°C	190	188	180	185	190
Температура отходящих газов в рабочем режиме	°C	151 ÷ 190	147 ÷ 188	148 ÷ 180	151 ÷ 185	151 ÷ 190
CO_2, газ	%	9,8	9,7	10	9,9	9,9
CO, газ	ппм	6	15	28	19	19
NO_x, газ	ппм	56	48	61	52	52
Максимальная мощность отходящих газов, дизель	$м^3/ч$	894	1.080	1.205	1.344	1.595
Максимальная мощность отходящих газов, газ метан	$м^3/ч$	790	967	1.064	1.200	1.447
Объем воздуха горения, дизель (практика)	$м^3/ч$	489	590	658	735	842
Объем воздуха горения, метан (практика)	$м^3/ч$	450	544	616	684	749
Размеры камеры горения, Ш x длина	мм	530 × 1.300	530 × 1.300	628 × 1.250	628 × 1.250	628 × 1.500
Термостатное регулирование	°C	55 ÷ 80	55 ÷ 80	55 ÷ 80	55 ÷ 80	55 ÷ 80

ТИП		PRK 1520	PRK 1870	PRK 2350	PRK 3000	PRK 3500
Полезная мощность	кВт ккал/ч x 1000	1.180 ÷ 1.520 1.014,8 ÷ 1.307,2	1.480 ÷ 1.870 1.278,8 ÷ 1.608,2	1.830 ÷ 2.350 1.573,8 ÷ 2.021	2.450 ÷ 3.000 2.107 ÷ 2.580	2.780 ÷ 3.500 2.390,8 ÷ 3.010
Мощность топки	кВт ккал/ч x 1000	1.270 ÷ 1.664 1.092,9 ÷ 1.431	1590 ÷ 2045 1.367,4 ÷ 1.758,7	1.980 ÷ 2.572 1.702,8 ÷ 2.211,9	2.642 ÷ 3.285 2.272,1 ÷ 2.825,1	3.015 ÷ 3.835 2.592,9 ÷ 3.298,1
Объем камеры сгорания	$м^3$	1,55	1,94	2.577	3.033	3.636
Тепловая нагрузка	$кВт/м^3$ $ккал/ч\ м^3$	1.073,5 923.210	1.050 903.086	998 858.280	1.083 931.454	1.054,7 907.068
Площадь теплообмена	$м^2$	33,1	41,2	49,5	57,8	71,1
Теплоотдача	$кВт/м^2$ $ккал/ч\ м^2$	45.9 39.492	45,4 39.034	47,5 40.828	51,9 44.637	49,2 42.335
Количество труб газоходов	n^0	61	69	79	99	128
Диаметр труб газоходов	Ø est.	1"½	1"½	1"½	1"½	1"½
Вес котла	кг	2.610	3.220	4.010	6.030	7.240
Мощность котла	l	1.650	2.080	2.690	3.740	4.490
Рабочее давление	бар	6	6	6	6	6
Давление при гидравлическом испытании	бар	9	9	9	9	9
Максимальная рабочая температура	°C	95	95	95	95	95
Потери нагрузки, H_2O	мбар	43	46	40	58	40
Давление в камере сгорания	мбар	5,8	6	6	6,5	6,8
КПД мин. при 100%	%	89,2	89,2	89,2	89,2	89,2
КПД при 100% при использовании	%	91,35	91,4	91,5	91,4	91,3
КПД мин. при 30%	%	87,8	87,8	87,8	87,8	87,8
КПД при 30%	%	92,8	92,9	92,9	92,5	93,2
Потери при включенной горелке	%	8,22	8,2	8,12	8,21	8,29
Потери при выключенной горелке	%	0,17	0,20	0,18	0,2	0,16
Потери, кожух	%	0,43	0,4	0,38	0,39	0,41
Подсоединение горелки (Ø)	мм	320	370	370	370	370
Подсоединение дымовой трубы (Ø)	мм	450	500	550	600	700
Падение давления в дымовой трубе, мин.	мбар	0,2	0,2	0,2	0,2	0,2
Температура отходящих газов, макс.	°C	197	188	193	188	195
Температура отходящих газов в рабочем режиме	°C	147 ÷ 197	149 ÷ 188	159 ÷ 193	152 ÷ 188	155 ÷ 195
CO_2, газ	%	10,2	9,8	10,4	10,2	9,9
CO, газ	ппм	69	55	70	77	68
NO_x, газ	ппм	71	52	72	74	73
Максимальная мощность отходящих газов, дизель	$м^3/ч$	3.928	4.828	6.276	8.016	9.358
Максимальная мощность отходящих газов, газ метан	$м^3/ч$	3.490	4.289	5.691	7.269	8.486
Объем воздуха горения, дизель (практика)	$м^3/ч$	2.146	2.638	3.311	4.229	4.937
Объем воздуха горения, метан (практика)	$м^3/ч$	1.989	2.445	2.949	3.766	4.397
Размеры камеры горения, Ш x длина мм		880 × 2.550	944 × 2.760	1.020 × 2.780	1.211 × 2.720	1.211 × 3.000
Термостатное регулирование	°C	55 ÷ 80	55 ÷ 80	55 ÷ 80	55 ÷ 80	55 ÷ 80

* - потери нагрузки воды при Δt в 15 °C

** - минимальное значение КПД, запрашиваемое для сертификации CE

*** - теплопотери, кожух при Δt в 50 °C

Поставка котлов MK/S PRK/S в разобранном виде

Стальные жаротрубные котлы для систем отопления. Максимальная температура котловой воды – 90°C.

- Высокий КПД.
- Максимальное рабочее давление:
  5 бар MK – 6 бар PRK.
- Вид топлива: дизель/газ, **горючее топливо**.
- Мощность: 145 - 1200 кВт (124.700 – 1.032.000 ккал/ч – передаваемая воде мощность)

Котлы MK/S / PRK/S могут поставляться в тепловые пункты в разобранном виде, что позволяет избежать проблему узких проходов, а также значительных затрат на проведение строительных работ.

Размеры котлов могут варьироваться в зависимости от прохода в тепловой пункт.
После сборки, гидравлического испытания и отделочной обработки, осуществляемыми техническими специалистами, котел становится моноблочным, подобно котлам серийного производства (см. технические характеристики).
При этом Клиент берет на себя ответственность по смонтированию и вывозу старого котла, по выполнению всех работ в целях обеспечения быстрого монтажа нового котла, по гидравлическим и электрическим подсоединениям, по установке горелки. Более того, Клиент должен обеспечить наличие электрического тока в 220 В, 3 фазы или 380 В.

Комплектующие, включенные в поставку котлов MK/S - PRK/S

- Полная облицовка из покрашенных с использованием эпоксидных порошков стальных листов, теплоизоляция из слоя минеральной ваты толщиной в 80 мм;
  в отдельной упаковке.
- Электронная панель управления: рабочий термостат, ручной термостат безопасности, термометр котла, общий выключатель, выключатель горелки, датчик сетевого насоса, счетка и стержень для чистки.

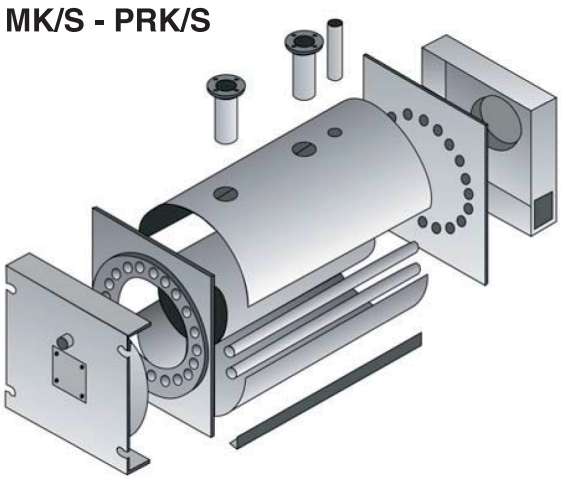

Гарантия

Гарантия на корпус котлов MK/S и PRK/S – 3 года,
Гарантия на электрические и огнеупорные материалы – 2 года.

ARCA caldaie
Tecnologie per l'ambiente

Via I Maggio, 16 (zona ind. MN Nord) - 46030 **San Giorgio** (Mantova) - Telefono: 0376 372206 (r.a.) - Telefax 0376 374646

производство настенных газовых котлов
Via Giovanni XXIII, 105 - 26865 **San Rocco al Porto** (Lodi) - Telefono 0377 569677 (r.a.) - Telefax 0377 569456

www.arcacaldaie.com E-mail: arca@arcacaldaie.com