Ekonominės klasės šildytuvas

Tamsiųjų infraraudonųjų spindulių šildytuvai

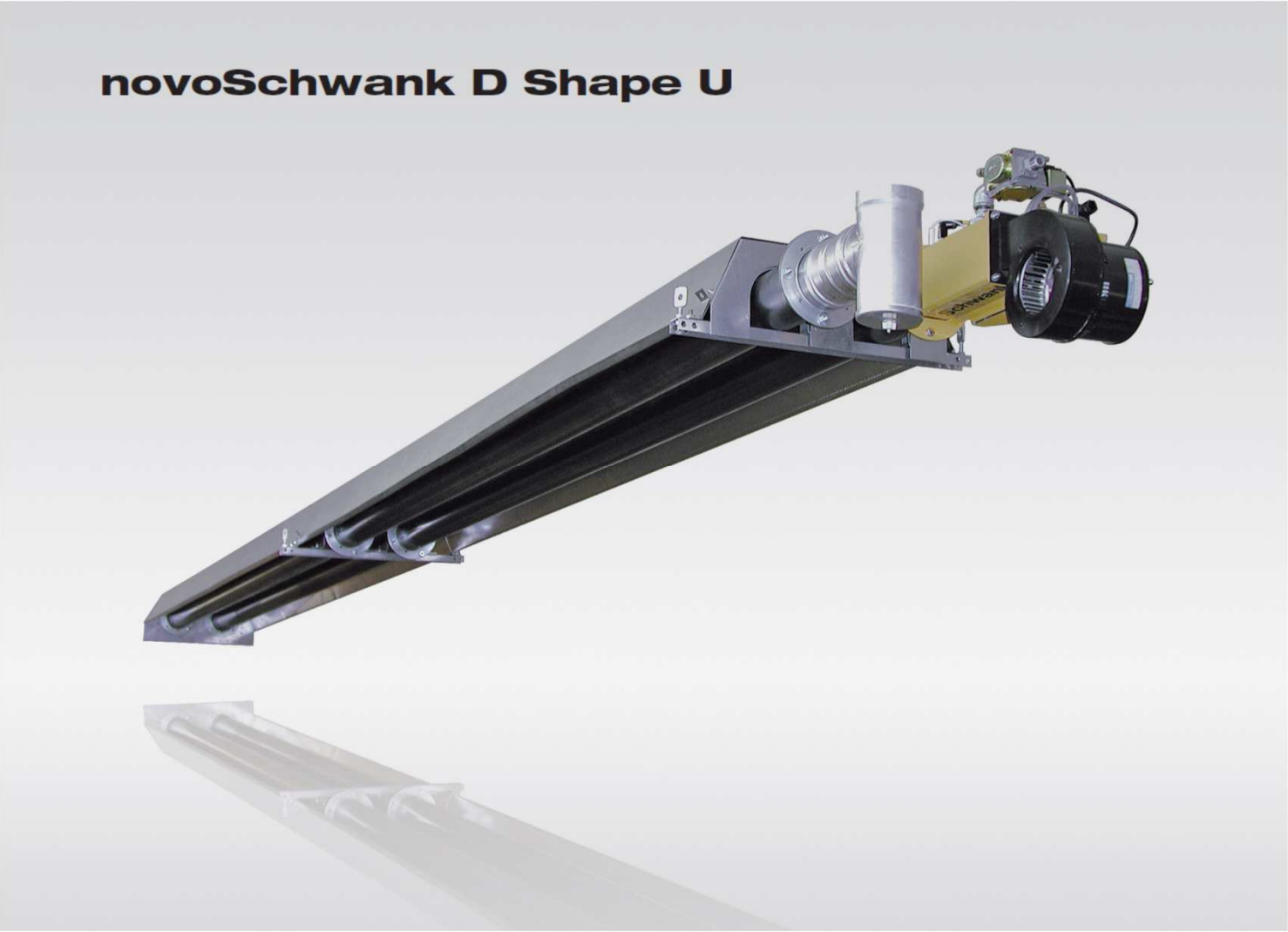

Schwank
INNOVATIVE HEATING SOLUTIONS

Infraraudonųjų spindulių vamzdinis šildytuvas - novoSchwank D forma L

- Spinduliavimo koeficientas 52 % *
- Išcentrinis degiklio ventiliatorius
- Ilgaamžiai komponentai
- Greitas ir paprastas surinkimas.
- Kokybė "Pagaminta Vokietijoje" .

* Spinduliavimo koeficientas iš calorSchwank 30 matuojamas DVGW laboratorijoje pagal DIN EN 416-2

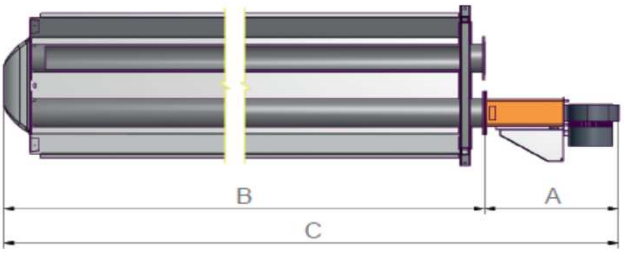

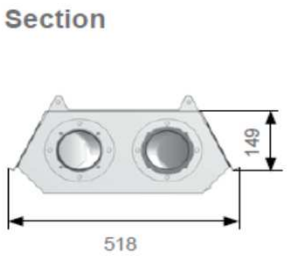

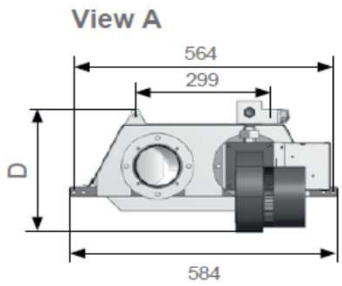

Matmenys [mm]		15 U	20 U	30 U	40 U	50 U
A		445	445	445	445	470
B		2985	2985	6100	6100	9080
C		3582	3582	6632	6632	9637
D		291	291	291	291	308
Dujos						
Gamtinės dujos H/G 20	šiluminė galia (kW)	15.0	19.0	29.0	39.0	49.0
[Hi,n = 9,97 kWh/m3]	dujų suvartojimas (m³/h)	1.50	1.91	2.91	3.91	4.91
Gamtinės dujos H/G 26	šiluminė galia (kW)	15.0	19.0	29.0	39.0	49.0
[Hi,n = 8,57 kWh/m3]	dujų suvartojimas (m³/h)	1.75	2.22	3.38	4.55	5.72
Propanas / G 31	šiluminė galia (kW)	15.0	19.0	29.0	39.0	49.0
[Hi,n = 12,87 kWh/kg)]	dujų suvartojimas (m³/h)	1.17	1.48	2.25	3.03	3.81
Svoris (kg)		54	54	92	92	132
Oro / išmetamųjų dujų jungtis (mm)		Ø 100				
Elektros suvartojimas (W)		104				91
Elektros apsauga		IP 20				
Dujų jungtis (vidinis sriegis)		R½"	R½"	R½"	R¾“	R¾“
Elektros tiekimas (V)		230 V / 50 Hz ~				
Uždegimas ir kontrolė		kibirkštinio uždegimo ir jonizacijos elektrodą valdo automatinis valdiklis				
CE identifikavimas		CE-0085BO0037				

Min. pajungimo slėgis
Gamt. dujos H: 15 mbar / gamt dujos L: 20 mbar / Propanas: 40 mbar.

Max. pajungimo slėgis
Gamt.dujos ar propanas: 60 mbar

Schwank INNOVATIVE HEATING SOLUTIONS

UAB „ARDEGA“
Gedimino 47, LT-44242 Kaunas
Mob. tel.: +370 674 03927
El. paštas: liutauras@ardega.lt

Ardega